Registro de Esfera Roscável Compacto

Infraestrutura e Registros

1- Função:

Controlar a passagem do líquido pela tubulação, e assim, permitir intervenção para manutenção do trecho hidráulico.

2- Aplicação:

Utilizada em instalação hidráulica residencial, comercial e industrial aparente. Por exemplo: Barrilete de edificação, piscina, banheira de hidromassagem, sauna, ou qualquer outro projeto de infraestrutura hidráulica na condução de água fria potável.

3- Características Técnicas:

- Matéria Prima PVC (Policloreto de Vinila)
- Processo: Injeção
- Padrão de rosca: BSP conforme ISO7-1
- Temperatura Nominal: 25˚C
- Pressão Nominal: 7,5 kgf/cm²

3.1- Dimensões:

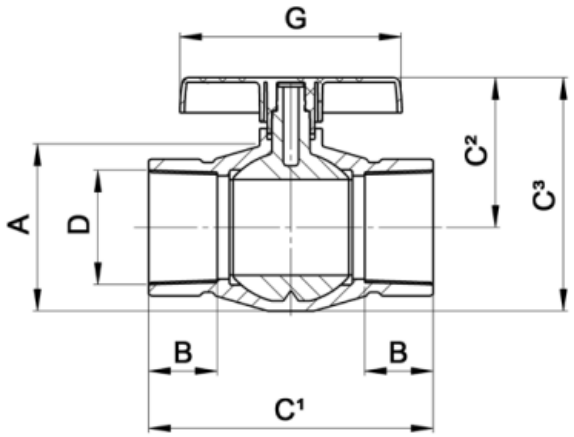

Código	Bitola	A	B	C¹	C²	C³	D	G
0551	1/2''	33	16,5	65	41,6	65	1/2''	58
0552	3/4''	38	19	70	44,6	70	3/4''	58
0553	1''	50	21,5	85	54,8	85	1''	70
0554	1.1/4''	62	27	110	65,2	110	1.1/4''	101
0555	1.1/2''	70	32	120	68,7	120	1.1/2''	101
0556	2''	80	37	142	76,2	142	2''	112
0557	2.1/2''	110	45	187	98,8	187	2.1/2''	146
0558	3''	129	50	215	114,1	215	3''	166
0559	4''	148	63	251	133,3	251,1	4''	196

*todas unidades em mm

3.2- Normas de Referência:

- ABNT NBR 11306
- ABNT NBR 15704
- ABNT NBR 5626

3.3- Material e Componentes:

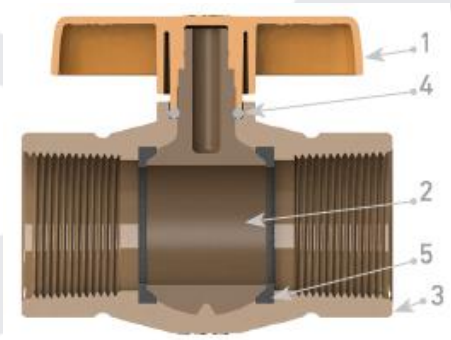

Nº	COMPONENTES	MATERIAL
1	Borboleta	PVC
2	Esfera	PVC
3	Corpo	PVC
4	Vedação Haste	Borracha
5	Vedação Assento Esfera	Borracha (TPV)

Código do Padrão	Parte	Revisão	Nível de Confidencialidade	Data	Nome do Elaborador	Nome do Aprovador	Área Responsável
PE001093	GL0	00	Público	09/04/2021	Thiago Tavares	Jorge Henrique Silva	Marketing

4- Benefícios:

- Resistente a Corrosão, não enferruja.
- Fácil instalação, registro compacto.
- Simples Manejo, apenas ¼ de volta.

5- Instruções de Uso:

Cortar o tubo no esquadro, retirar toda rebarba e executar a rosca com uma tarraxa, até que a extremidade do tubo fique alinhada com o final da tarraxa.

Aplicar entre 5 e 8 voltas de Fita Veda Rosca. Finalizar a operação rosqueando o tubo/Registro com aperto manual.

6- Recomendações:
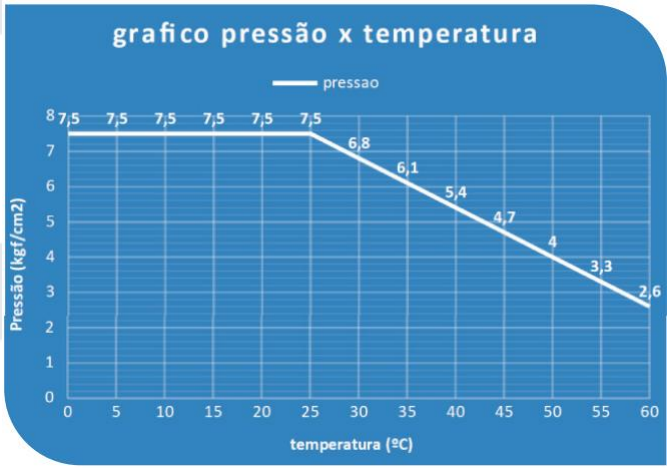
- Não instalar de forma embutida.
- Não usar como regulador de vazão, o manejo deve ser totalmente aberto ou fechado.
- Não utilizar uma chave para o aperto da bolsa roscável ou operação no manipulo.
- Deve estar sempre apoiado para não gerar uma carga concentrada no trecho de tubulação.
- O fluido deve estar isento de areia e outros materiais sólidos, para garantir a vedação.
- Cuidado ao aplicar a fita veda rosca, o excesso ou falha na aplicação pode danificar a vedação.
- Em aplicações com temperaturas elevadas, seguir as orientações do gráfico abaixo.
- Se forem conduzidos elementos químicos relevantes uma tabela específica de resistência deve ser consultada, essa tabela é encontrada no site da Krona na seção de download.