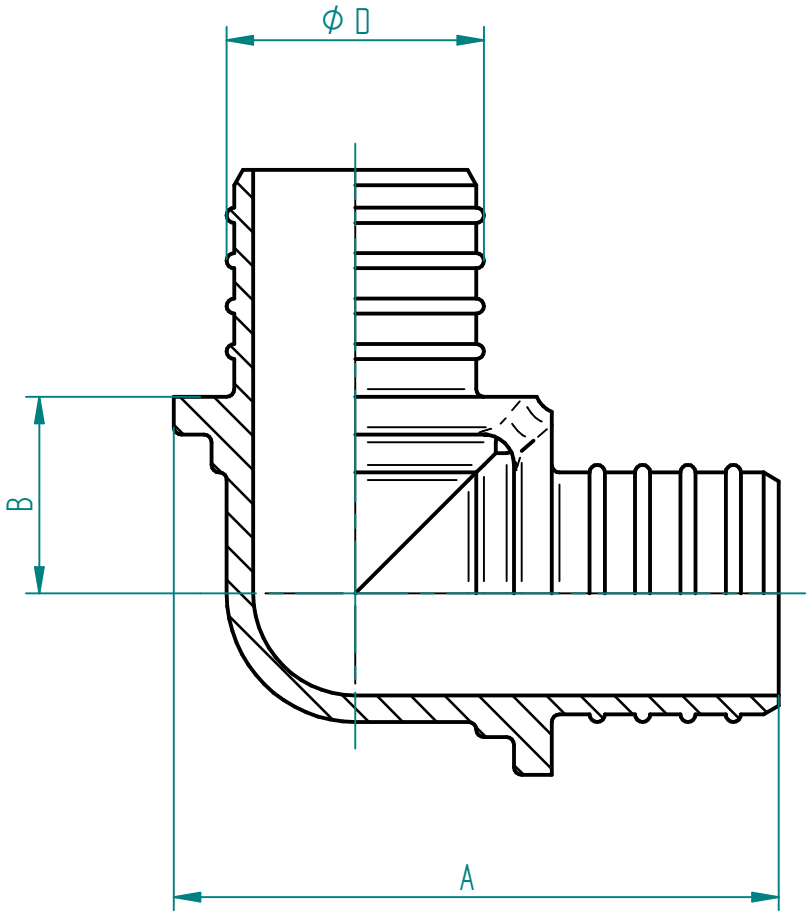

Item code	Size	A(mm)	B(mm)	D(mm)
20641	L16X16	35	10	14
20642	L20X20	40	13	17
20643	L25X25	50,25	15	21,5